bathroom therapy

GARANTIE 2

Référence : **401511045**

MEUBLE SUSPENDU KARINA AVEC MIROIR AFFLEURANT - LARGEUR 80CM - BOIS - 2 TIROIRS

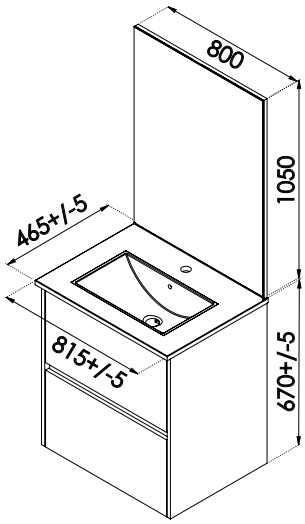

CARACTÉRISTIQUES	Meuble à suspendre finition bois, avec simple vasque intégrée Dimensions : Largeur : 81,5cm x Profondeur : 46,5cm x Hauteur : 67cm Corps de meuble avec vide sanitaire Plan céramique blanche, épaisseur : 18mm Dimension de la cuve : 450x255x120mm Structure du caisson en panneaux de particules mélanimé 2 tiroirs avec poignée de prise de main à fermeture progressive 1 miroir simple affleurant, largeur : 80cm x hauteur : 105cm Accessoires en options : pieds (hauteur : 18cm, recoupable), spot simple LED Livré pré-monté, sans robinetterie, sans visserie de fixation murale, sans vidage Fabrication européenne Norme PEFC Ecotaxe en sus
APPLICATIONS	0
CONDITIONS D'UTILISATION	Convient uniquement pour l'application prescrite
COMPATIBILITÉ	Veiller à l'encombrement nécessaire au montage et à la pose du meuble
PRÉCAUTION D'EMPLOI	0

SPECIFICATIONS D'INSTALLATION	Permet l'équipement sanitaire des salles de bains et cuisine.
	N'est pas adapté pour une application autre que celle décrite ci-dessus. Notre garantie porte sur les défauts de matière ou de fabrication et s'applique dans les conditions définies par le fabricant. La garantie ne couvre pas les consommables, l'usure normale, les pièces mobiles, les dommages dus aux chocs
PRESCRIPTION DE POSE	• Livré pré-monté (sans robinetterie, sans visserie de fixation murale, sans vidage) • De conception française et de fabrication européenne